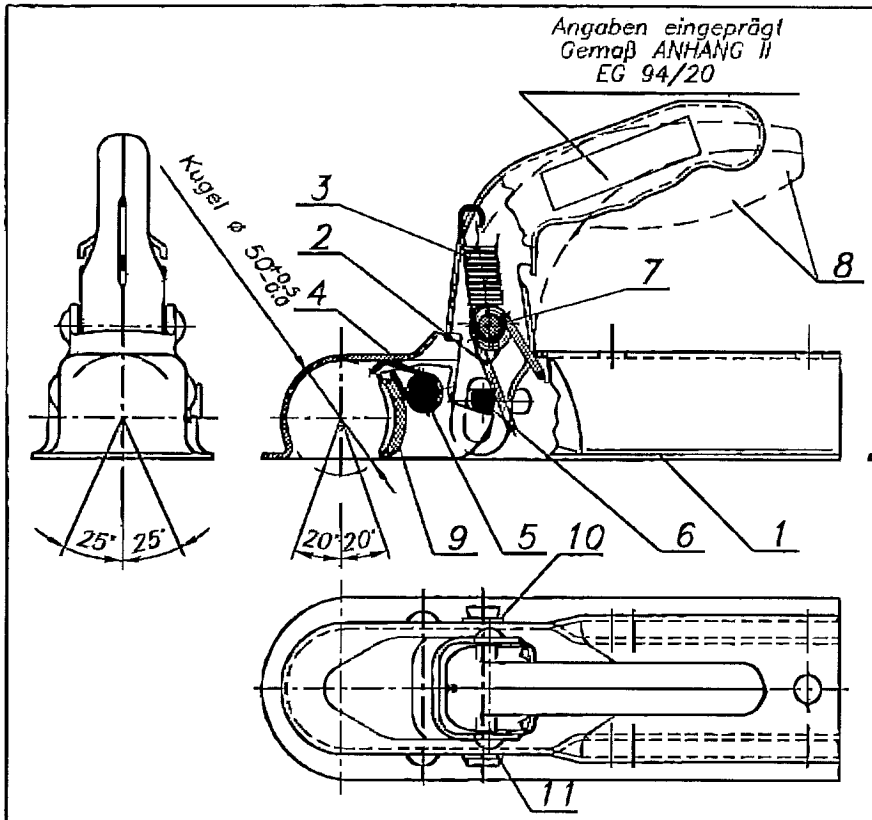

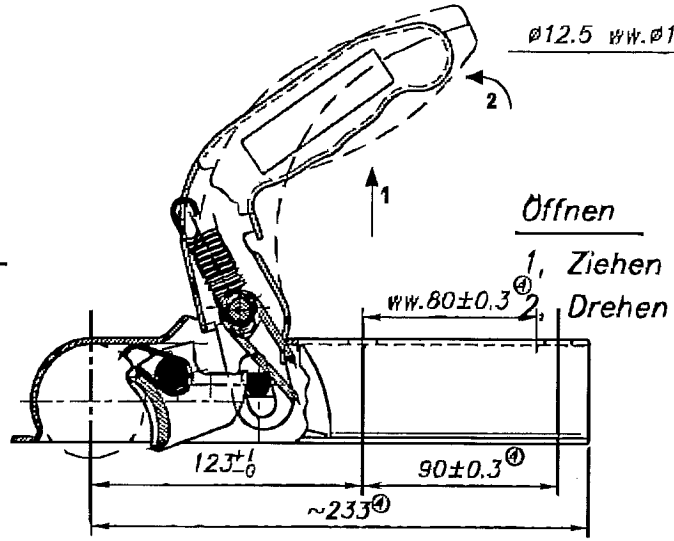

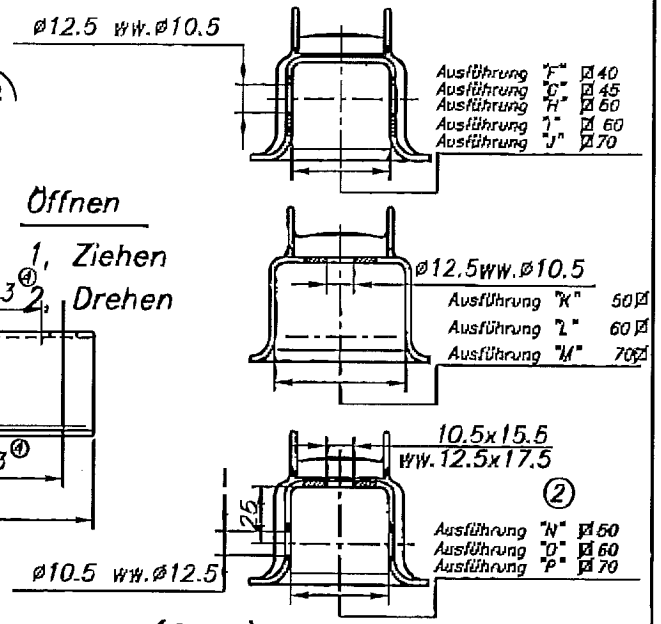

Maximal Anhängemasse (C+S) = 750 kg
Maximal Stützlast (S) = 75 kg

Teil	Stück	Benennung	Zeichnungs-Nr.	Werkstoff	
11	1	Scheibe	6E 0054	St 37-2	
10	1	Scheibe	6E 0125 ③	St37-2 Bl1.5	
9	1	Kugelpfanne	6E 0030	QSt 37-2	
8	1	Griff	Siehe tabelle	QSt 37-2	
7	1	Niet III.	6E 0099 ①	St 37-2	
6	1	Niet II.	6E 0097 ①③	St 37-2	
5	1	Niet I.	6E 0098 ①	St 37-2	
4	1	Feder II.	6E 0008	SM ISO 8458-2	federstahl
3	1	Zugfeder	6E 0002	SM ISO 8458-2	federstahl
2	④1	Feder I.	6E 5015	SM ISO 8458-2	federstahl
1	1	Gehäuse	Siehe tabelle	QSt 37-2	

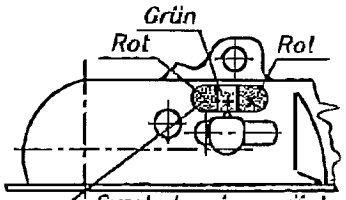

Symbole eingeprägt, wahlweise mit farbigen Etikett überklebt
Rot x Der Anschluss ist nicht gut !
Grün + Die Abnutzung ist bei der erlaubten Grenze!
Rot – Die Abnutzung ist sehr hoch !
Die Kugel und die Zugkugelkupplung sind zu prüfen!

Ausführung	Anschluß	Gehäuse Zchgn. Nr.
F	ø40 ④	6E 0084
G	ø45 ④	6E 0085
H	ø50 ④	6E 0086
I	ø60 ④	6E 0087
J	ø70 ④	6E 0088
K	ø50 ④	6E 0094
L	ø60 ④	6E 0095
M	ø70 ④	6E 0096
N	ø50 ④	6E 0122 ②
O	ø60 ④	6E 0123 ②
P	ø70 ④	6E 0124 ②

	Griff Zchgn. Nr.	
Wahlweise	6E 0082	N3
	6E 0069	N2

Index Jel	Änderung Változás	Datum Dátum	Name Név
4	03/197	01.06.05	F.J.
3	01/316	2001.09.24	Sz.J.
2	2000/268	01.07.21	E.S.
1	2000/043	01.02.16	E.S.

Tömeg Súlyt: Nyers Kész Fertig 9 9

DIN 6784 ISO

Nem felülvizsgálat szabadfüzés OH 7168 szerint: f m 9 sg

	Rajzoló/Szerkesztő	Ellenőrizte/Geprüft
Dátum/Datum	'00.01.31	
Név/Name	Sándor Tamás	

Vevőszám/Artikel-Nr.:

Anyag/Werkstoff:

Rajzszám/Zchng.Nr.: 6E 0081

Megnevezés/Benennung: Zugkugelkupplung K 7,5

Méretarány Massstab: 1:2