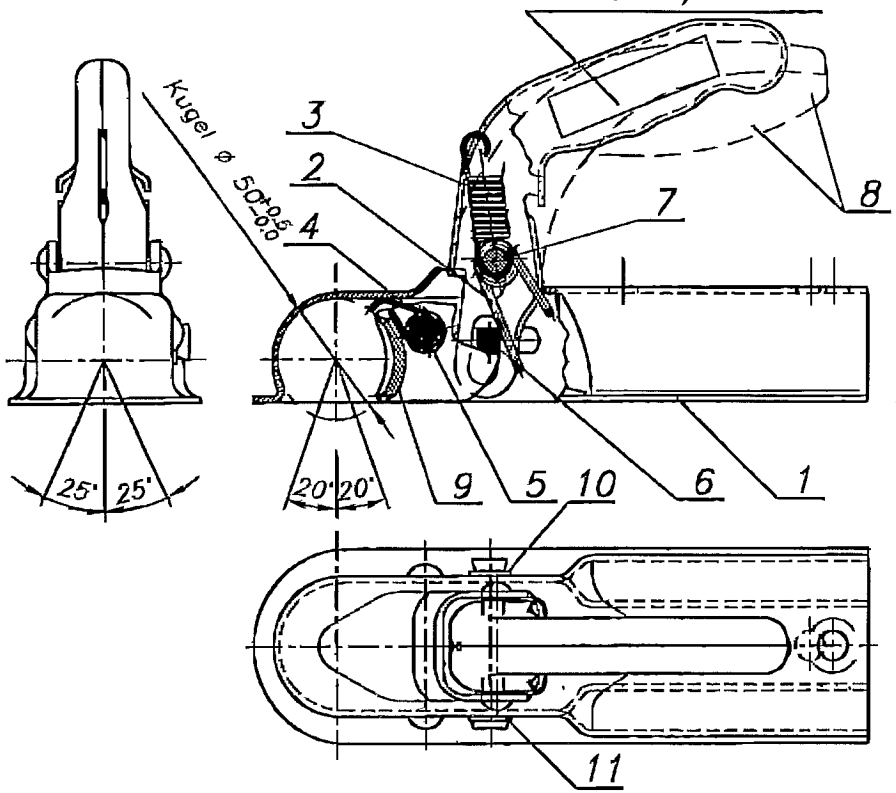

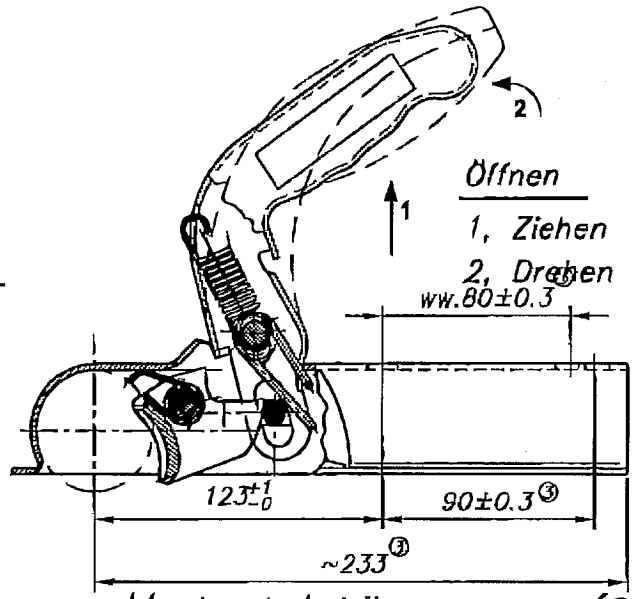

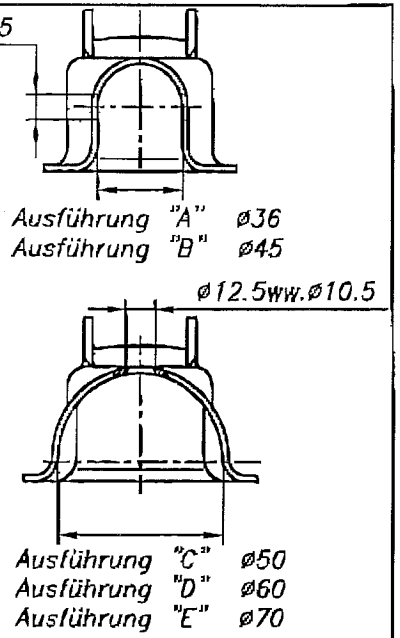

Maximal Anhängemasse (C+S) = 750 kg

Maximal Stützlast (S) = 75 kg

Teil	Stück	Bennenung	Zeichnungs-Nr.	Werkstoff	
11	1	Scheibe	6E 0054	St 37-2	
10	1	Scheibe	6E 0125 ②	St37-2 Bl1.5	
9	1	Kugelpfanne	6E 0030	QSt 37-2	
8	1	Griff	Siehe tabelle	QSt 37-2	
7	1	Niet III.	6E 0099 ①	St 37-2	
6	1	Niet II.	6E 0097 ①②	St 37-2	
5	1	Niet I.	6E 0098 ①	St 37-2	
4	1	Feder II.	6E 0008	SM ISO 8458-2	federstahl
3	1	Zugfeder	6E 0002	SM ISO 8458-2	federstahl
2	③1	Feder I.	6E 5015	SM ISO 8458-2	federstahl
1	1	Gehäuse	Siehe tabelle	QSt 37-2	

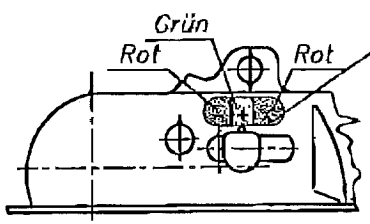

Symbole eingeprägt, wahlweise mit farbigen Etikett überklebt

Ausführung	Anschluß	Gehäuse Zchgn. Nr.
A	ø36	6E 0089
B	ø45	6E 0090
C	ø50	6E 0091
D	ø60	6E 0092
E	ø70	6E 0093

Rot x Der Anschluss ist nicht gut !

Grün + Die Abnutzung ist bei der erLoubten Grenze!

Rot – Die Abnutzung ist sehr hoch !

Die Kugel und die Zugkugelkupplung sind zu prüfen!

	Griff Zchgn. Nr.
Wahlweise	6E 0082
	6E 0069

Index Jel	Änderung Változás	Datum Dátum	Name Név
3	03/197	03.08.05	E.S.
2	01/316	2001.09.24	Sr.J
1	2000/04.3	00.02.15	E.S.

Tömeg Súly: Gewicht: Nyers: Nyers: g; Rest Fertig: g

DIN 6784 Nem jelölt méretek szabadméretek DIN 7168 szerint f m g sg

Rendelésszám/Megrendelő-Nr.:

	Rajzolta/Gezeichnet	Ellenőrizte/Geprüft
Dátum/Datum	'00.01.31	
Név/Name	Sándor Tamás	

Anyag/Werkstoff:

Rajzszám/Zchng.Nr.: 6E 0083

Megnevezés/Benennung: Zugkugelkupplung

K 7,5

Méretarány Massstab: 1:2