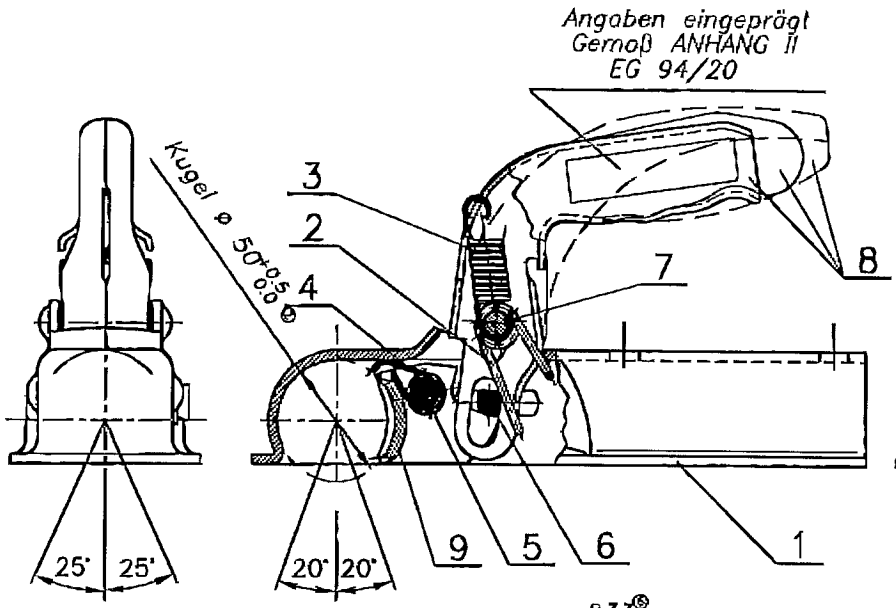

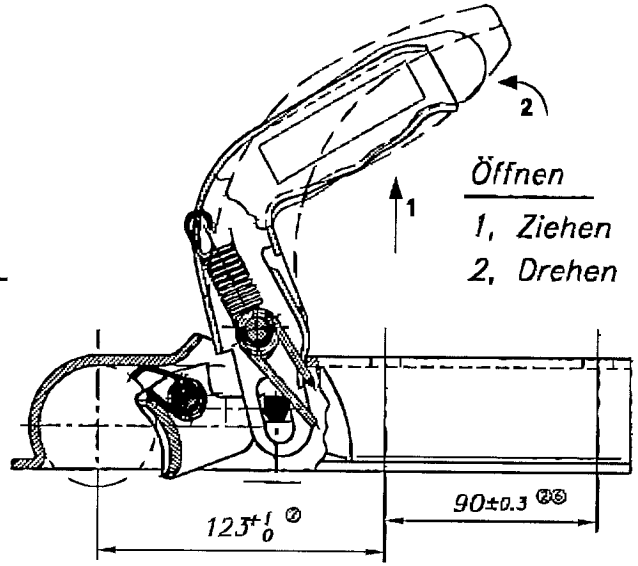

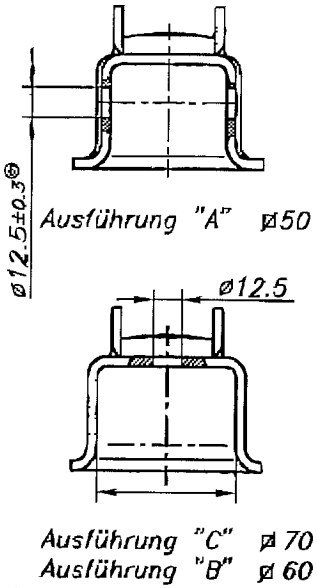

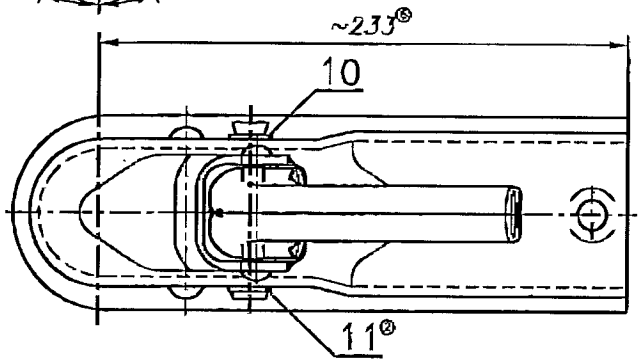

Maximal Anhängemasse (C+S) = 1400 kg
Maximal Stützlast (S) = 100 kg

Teil	Stück	Benennung	Zeichnungs-Nr.	Werkstoff	
11	1	Scheibe	6E 0054	St 37-2	
10	⑥1	Scheibe	6E 0125	St37-2 Bl1.5	
9	1	Kugelpfanne	6E 0030	QSt 37-2	
8	1	Griff	Siehe tabelle	QSt 37-2	
7	1	Niet III.	6E 0028	St 37-2	
6	1	Niet II.	6E 0026	St 37-2	
5	1	Niet I.	6E 0027	St 37-2	
4	1	Feder II.	6E 0008	SM ISO 8458-2	federstahl
3	1	Zugfeder	6E 0002	SM ISO 8458-2	federstahl
2	⑥1	Feder I.	6E 5015	SM ISO 8458-2	federstahl
1	1	Gehäuse	Siehe tabelle	QSt 37-2	

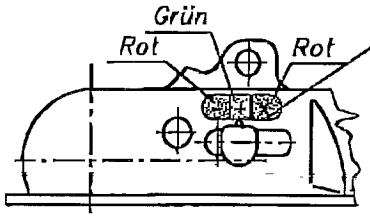

Symbole eingeprägt, wahlweise ②
mit farbigen Etikett überklebt

Ausführung	Anschluß	Gehäuse Zchgn. Nr.
A	ø 50	6E 0033 ⑥
B	ø 60	6E 0034 ⑥
C	ø 70	6E 0035 ⑥

	Griff Zchgn. Nr.
Wahlweise	6E 0011
	6E 0069 ④
	6E 0082 ⑤

Rot x Der Anschluss ist nicht gut !
Grün + Die Abnutzung ist bei der erLaubten Grenze!
Rot – Die Abnutzung ist sehr hoch !
Die Kugel und die Zugkugelkupplung sind zu prüfen!

Index Jel	Änderung Változás	Datum Dátum	Name Név
6	03/197	03.08.05	F.
5	01/118	01.03.05	E. S.
4	99/056	99.03.18	St.
3	99/037	99.02.24	St.
2	97/079	97.08.04	St.
1	97/003	97.01.17	St.

Tömeg Súlyt: Méretarány Mértékegység: mm Kész Kész: Darab Db: DIN 6784 Nem leírt méretek a vonatkozó DIN 7168 szerint: f m g sg

	Rajzolta/Szerkesztette	Ellenőrizte/Átvizsgálta
Dátum/Date	'96.05.18	
Név/Name	Sándor Tamás	

Rendelésszám/Kritikus-Nr.:
Anyag/Werkstoff:
Rajzszám/Zchng.Nr.: KF 0042
Megnevezés/Benennung: Zugkugelkupplung
KQ 14
Lézerlandmagasstabe